Краткое руководство

MegaD-2561-RTC V3

MegaD-2561-RTC V3

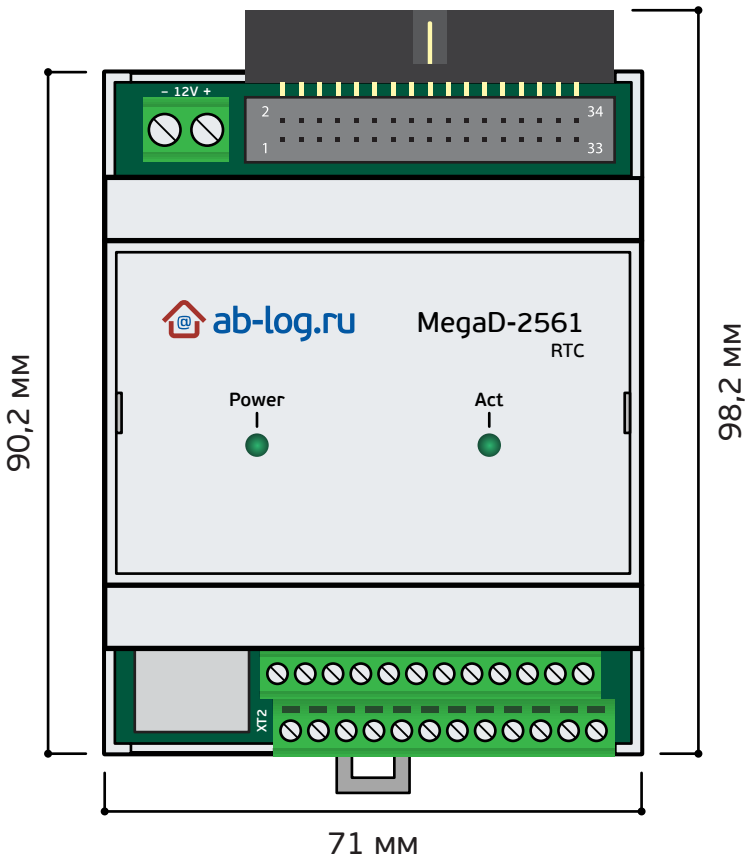

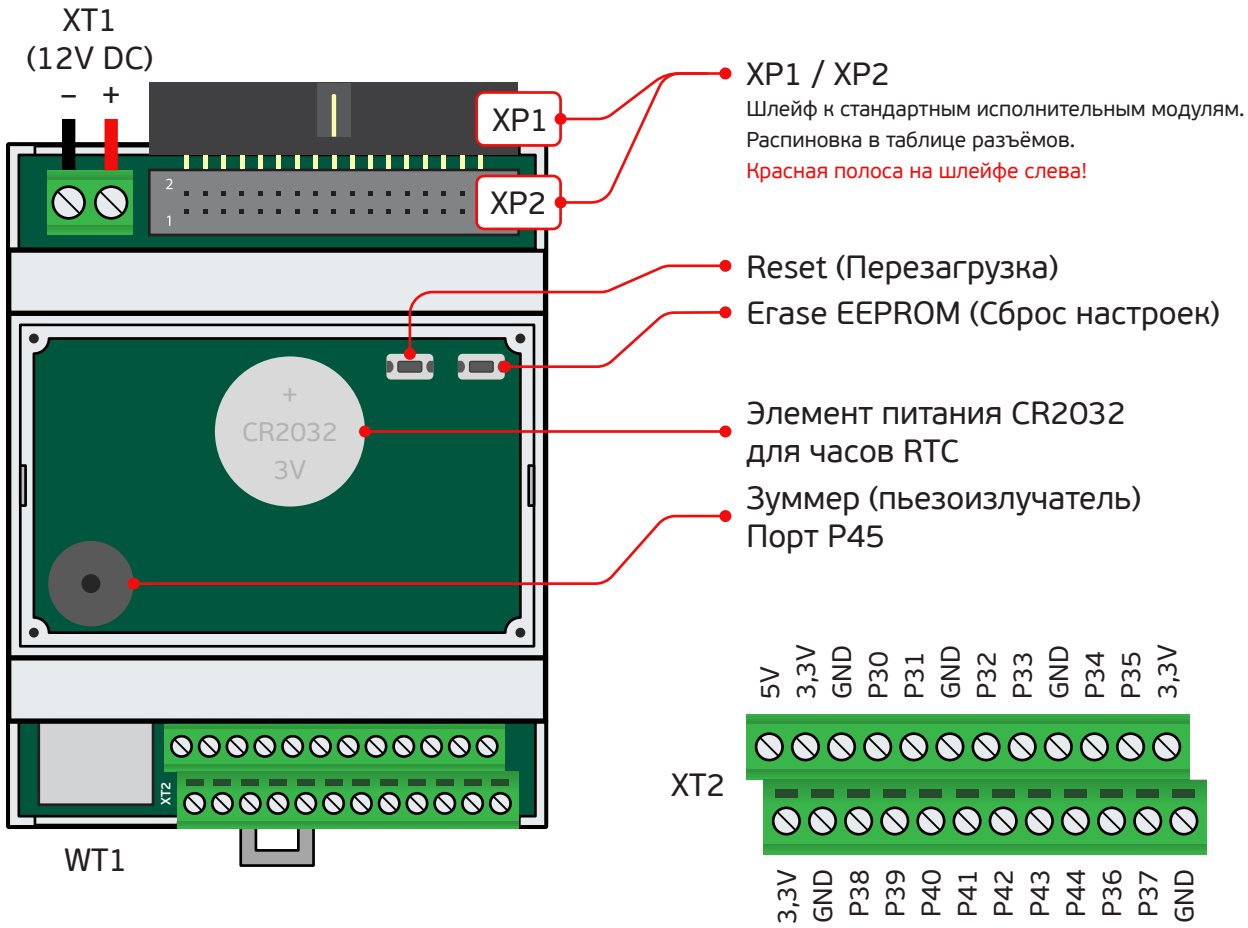

Распиновка межблочного шлейфа

Разъём XP1 34x – горизонтальный (крайний)

Пин разъёма	1,2	3,4	5	7	9	11	13	15	17	19	21	23	25	27	29	31	33	6, 8,...34
Порт ATmega2561			G4	D7	D6	E0	B7	B4	B6	B5	G5	F0	F1	F2	F3	F4	F5	
Порт исп. модуля	+12В	+3,3В	P14	P7	P8	P9	P10	P11	P12	P13	P6	P5	P4	P3	P2	P1	P0	GND

Разъём XP2 34x – Вертикальный (внутренний)

Пин разъёма	1,2	3,4	5	7	9	11	13	15	17	19	21	23	25	27	29	31	33	6, 8,...34
Порт ATmega2561			G3	E7	E6	E2	E5	E1	E4	E3	A0	A1	A2	A3	A4	A5	A6	
Порт исп. модуля	+12В	+3,3В	P29	P22	P23	P24	P25	P26	P27	P28	P21	P20	P19	P18	P17	P16	P15	GND

Клеммник XT2 (верхний)

Порт ATmega2561				D0	D1		D2	D3		D4	D5	
Порт MegaD	5 В	3,3 В	GND	P30	P31	GND	P32	P33	GND	P34	P35	3,3 В

Клеммник XT2 (нижний)

Порт ATmega2561			C2	C3	C4	C5	C6	C7	G2	F6	F7	
Порт MegaD	3,3 В	GND	P38	P39	P40	P41	P42	P43	P44	P36	P37	AGND

Дополнительные функции портов

- Обычные порты
- ШИМ
- Аналоговые датчики, АЦП
- Внешнее прерывание EINT (для Wiegand26)
- UART или цифровые датчики с подтяжкой 4,7 кОм
- Цифровые датчики с подтяжкой 4,7 кОм